PŮDORYS 1: 50

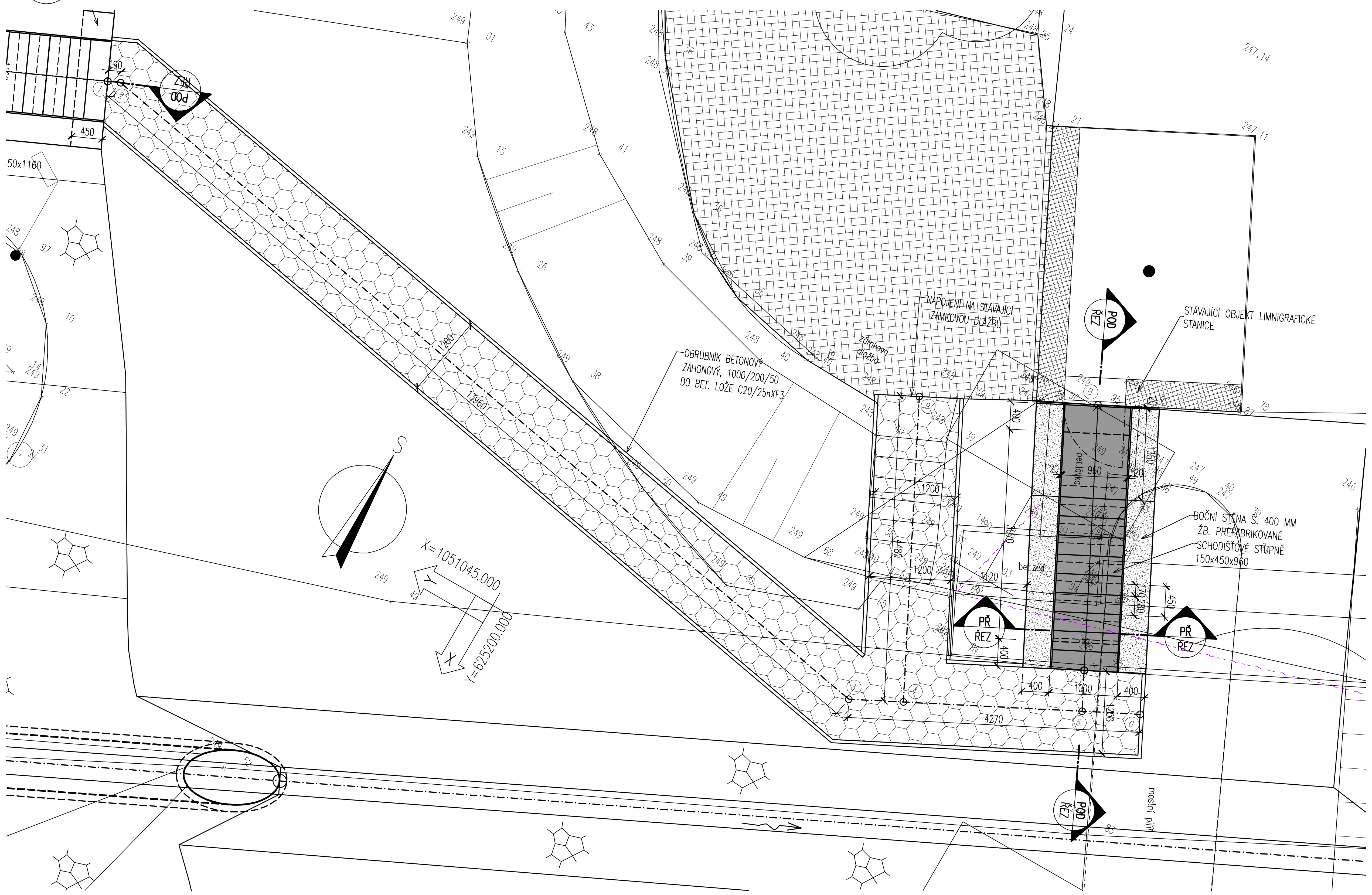

LEGENDA STÁVAJÍCÍ STAV :

HRANY PLOCH, BUDOV, ROZHRANÍ POVRCHŮ, KULTUR ATD.

LEGENDA NOVÝ STAV:

OSA KOMUNIKACE

NOVÝ STAV

VYTYČOVANÉ BODY SCHODIŠTĚ:

ČÍSLO BODU	Y[m]	X[m]
1	625208.718	1051041.174
2	625208.544	1051041.097
3	625194.803	1051043.584
4	625194.089	1051043.22
5	625191.757	1051042.03
6	625191.000	1051041.643
7	625192.029	1051041.495
8	625193.797	1051038.03
9	625196.124	1051039.232

MATERIÁLY

KONSTRUKČNÍ BETONY:
dle TKP 18. a dle ČSN EN 206

ŽB. MONOLITOCKÉ STĚNY	C30/37	XC4, XF2, XA1	– Cl 0,40 – Dmax 22 – S4
ŽB. PREFABRIKOVANÉ STUPNĚ	C30/37	XC4, XF4, XD3	– Cl 0,40 – Dmax 16 – S4
PODKLADNÍ BETON	C16/20n	XF1	– Cl 1,00 – Dmax 22 – S2

NEKONSTRUKČNÍ BETONY:
dle TKP 18. a dle ČSN EN 206

PODKLADNÍ BETON DLAŽEB DO 10%	C20/25n	XF3	– Cl 1,00 – Dmax 22 – S2
PODKLADNÍ BETON DLAŽEB NAD 10%	C16/20n	XF1	– Cl 1,00 – Dmax 22 – S2
BETONOVÝ MONOLITICKÝ PRÁH	C25/30n	XF3	– Cl 1,00 – Dmax 22 – S2
SPÁROVACÍ MALTA PRO DLAŽBU	M25	XF4	

LEGENDA – STÁVAJÍCÍ INŽENÝRSKÉ SÍTĚ:

VO — VEDENÍ VEŘEJNÉHO OSVĚTLENÍ–OBEC ALBRECHTICE
PODZEMNÍ METALICKÉ SDĚLOVACÍ VEDENÍ – CETIN a.s.
NADZEMNÍ SDĚLOVACÍ VEDENÍ – CETIN a.s.

MĚŘÍTKO:

1:50 — m 0,5 1,0 1,5 2,0 2,5

1:10 — m 0,10 0,20 0,30 0,40 0,50

SCHÉMA VÝZTUŽE SCHODIŠŤOVÉHO STUPNĚ 1: 10

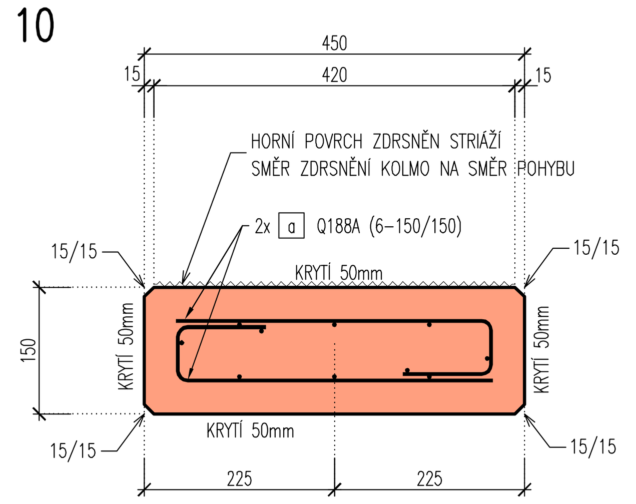

PODÉLNÝ ŘEZ SCHODIŠTĚ 1:50

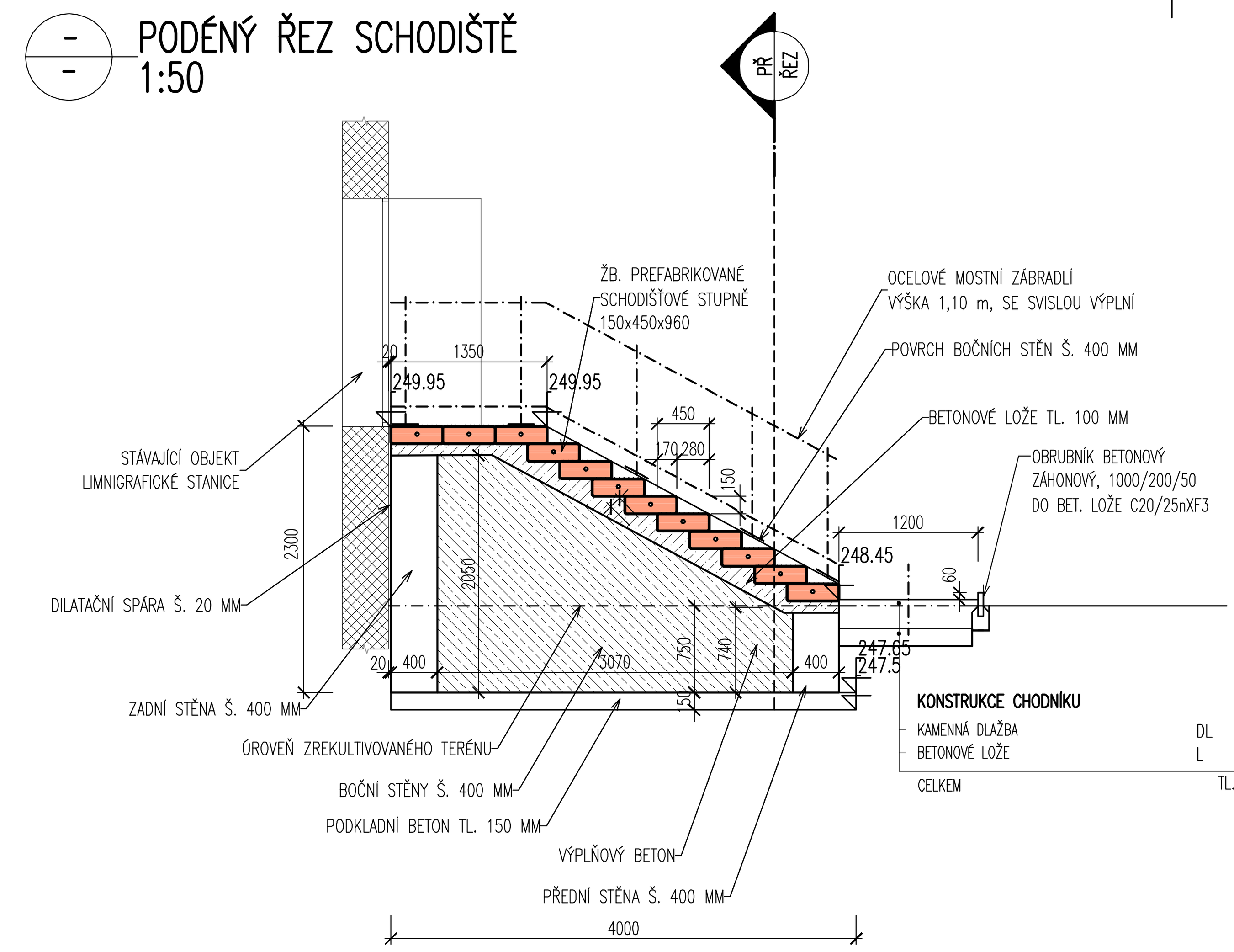

KONSTRUKCE CHODNÍKU

KAMENNÁ DLAŽBA	DL	250 mm
BETONOVÉ LOŽE	L	150 mm
CELKEM		TL.=400 mm

▼ 30 MPa

SROVNÁVACÍ ROVINA 245,00 m n.m.

PŘÍČNÝ ŘEZ SCHODIŠTĚ 1:50

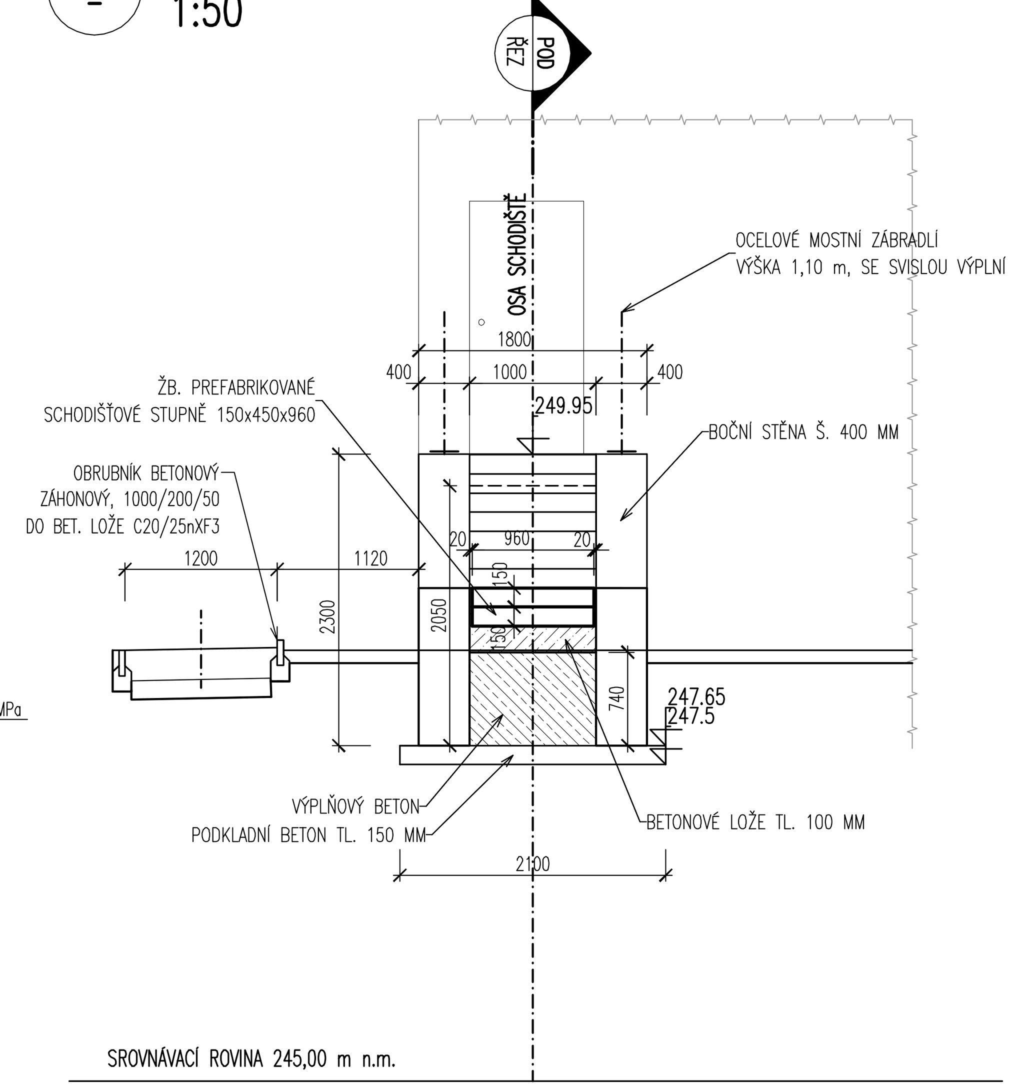

SROVNÁVACÍ ROVINA 245,00 m n.m.

POZNÁMKY:

PŘESNOST VYTYČENÍ A PŘÍPUSTNÉ ODCHYLKY JSOU DÁNY:

ČSN 73 0420 – Přesnost vytyčování staveb
ČSN 01 3419 – Výkresy ve stavebnictví. Vytyčovací výkresy staveb
ČSN 73 0212 – Geometrická přesnost ve výstavbě, kontrola přesnosti
TKP KAPITOLA 1., PŘÍLOHA č.9
TKP KAPITOLA 16, 18. A DALŠÍ SOUVISEJÍCÍ.

TOLERANCE ROVNOSTI (dle TKP 1.):

VZTAŽNÁ DÉLKA [m]	2	4	8	10
TOLERANCE [mm] (OBECNÁ HODNOTA)	10	15	20	25
TOLERANCE [mm] (ŘÍMSY, ZÁBRADLÍ A OBRUBNÍKY)	6	10	12	15

PŘÍPUSTNÉ ODCHYLKY:

TOLERANCE PRO ROVINNOST POVRCHŮ A PŘÍMOST HRAN – ČSN EN 13670 (TOLERANČNÍ TŘÍDA 1):

- ROVINNOST – POVRCH VE STYKU S BEDNĚNÍM NEBO HLAZENÝ:
  - *CELKOVĚ* l = 2,0 m — 9 mm
  - *MÍSTNĚ* l = 0,2 m — 4 mm
- ROVINNOST – POVRCH BEZ STYKU S BEDNĚNÍM:
  - *CELKOVĚ* l = 2,0 m — 15 mm
  - *MÍSTNĚ* l = 0,2 m — 6 mm
- KOSOÚHLOST PŘÍČNÉHO ŘEZU:
  - *větší z a/25 nebo b/25, ale ne více než ± 30 mm*
- PŘÍMOST HRAN:
  - *pro délky l < 1,0 m* — ± 8 mm
  - *pro délky l > 1,0 m* — ± 8 mm/m, ale ne více než ± 20 mm

- li – ROZMĚRU PRŮŘEZU (NOSNÁ KONSTRUKCE, DESKA, PILÍŘ)

ROZMĚR	TOLERANČNÍ TŘÍDA 1	
li < 150 mm	±10 mm	
li = 400 mm	±15 mm	
li >= 2500 mm	±30 mm	(MEZILEHLÉ HODNOTY SE INTERPOLUJÍ)

- PRAVOÚHLOST PŘÍČNÉHO ŘEZU
  a ... ROZMĚR PŘÍČNÉHO ŘEZU VĚTŠÍ Z ±0,04 a NEBO ±10 mm, ALE NE VÍCE NEŽ ±20 mm
- POLOHA BETONÁŘSKÉ VÝZTUŽE

h ... VÝŠKA PRŮŘEZU	TOLERANČNÍ TŘÍDA 1	
h <= 150 mm	+10 mm	
h = 400 mm	+15 mm	(MEZILEHLÉ HODNOTY SE INTERPOLUJÍ)
h >= 2500 mm	+20 mm	
MINIMÁLNÍ	−10 mm	(ZÁVISÍ NA Δc_{dev})
STYKOVÁNÍ PŘESAHEM	−0,06 L (L ... délka přesahu)	

ÚPRAVA POVRCHŮ

dle TKP 18.

POVRCHOVÁ ÚPRAVA BETONOVÝCH KONSTRUKCÍ:

C1a – POVRCH BEDNĚNÍ A ZKOSENÍ
Ed – POVRCH ZDRSNĚNÍ (STRÁŽ)

KATEGORIE POVRCHOVÉ ÚPRAVY BETONOVÝCH KONSTRUKCÍ PODLE BEDNÍCÍHO MATERIÁLU:

A: Nehoblované prkno na sraz.
B: Hoblované prkno na polodrážku se zkosením nebo bez zkosení hran prken.
C1: Vodovzdorná překližka nebo ocelové bednění.
C2: Celoplošné vícevrstvé desky se strukturou dřeva (drážkované) zpevněné povrchové pečetící pryskyřičnou vrstvou.
D: Speciální druhy bednění (reliéfový pohledový beton, vymývaný pohledový beton, speciální vložky do bednění apod.).
E: Úprava nebedněných ploch – Úprava dřevěným hladítkem bez použití přídavné vody. Pochozí a pojížděné plochy se upraví strážením (zdrsněním).

KATEGORIE POVRCHOVÉ ÚPRAVY BETONOVÝCH KONSTRUKCÍ PODLE DOSAŽENÉ KVALITY POVRCHU:

a: Povrch s drobnými vadami – Po odbednění odstraněny drobné odštěpky a přetoky. Větší prohlubně reprofilovány speciálními hmotami (maltami) Odchylky barvy, odstínu a struktury betonu nejsou na závadu. V případě podkladů izolací proti vodě nebo zemní vlhkosti musí povrch splňovat požadavky pro příslušný izolační systém.
b: Jednotný a jednobarevný povrch – Povrch s jednotnou barvou, odstínem a strukturou bez odchylek uvedených v bodě a), s možností opravy lokálních defektů speciálními stěrkovými nebo reprofilačními hmotami.
c: Opracovaný povrch betonu – povrch s jednotnou barvou, odstínem a strukturou bez odchylek uvedených v bodě a) a b), upravený pemrlováním, vymývánim (obnažení struktury cca 2 mm) nebo otryskáním obrazivem tak, aby byla patrná struktura betonu, případně povrch se strukturou vytvořenou stříkaným betonem bez dalších úprav.
Kategorie c) musí být vždy podrobně specifikována v ZDS.
d: Pohledový beton s dále definovanými povrchovými vlastnostmi – Povrch s jednotnou barvou, odstínem a strukturou bez odchylek uvedených v bodě a) a b). Žebírka vzniklá ve spárách mezi prvky bednění mohou mít max. šířku 3 mm. Připouští se sražení hran, žebírek (ze spár mezi prkny) po odbednění. Požaduje se vodotěsná výplň míst konstrukčních prostupů reprofilační maltou s přebroušením vysokootáčkovou bruskou se vzduchem chlazeným diamantovým brusným kotoučem. Povrchy musí být souosé, jednotné, uzavřené, rovné a bez větších pórů.
e: Povrch se zvláštní úpravou podle individuálního požadavku ZDS, (např. předepsaný druh a barva složek betonu).

NEJMENŠÍ PRŮMĚR PRO OHÝBÁNÍ DLE ČSN EN 1992-1-1

Průměr prutu	
ø≤16mm	ø>16mm
4ø	7ø

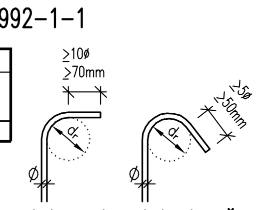

KRESLENÁ VÝZTUŽ:

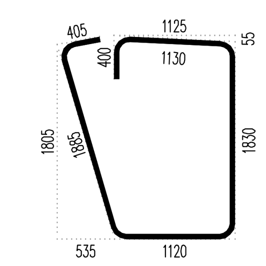

TEČNOVÝ POLYGON:

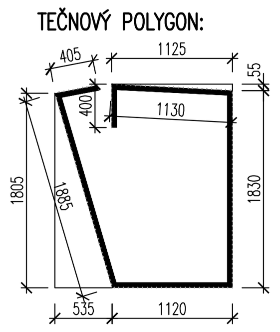

ZPŮSOB VYKRESLOVÁNÍ A KÓTOVÁNÍ VÝZTUŽE:

TVAR JEDNOTLIVÝCH VLOŽEK JE VE VÝTAHU VÝZTUŽE OPSÁN OKÓTOVANÝM POLYGONEM DLE ČSN EN ISO 3766. OKÓTOVÁN JE VNĚJŠÍ OKRAJ VLOŽEK. UDÁVANÁ DÉLKA ŽELEZ JE SKUTEČNÁ STŘEDNICOVÁ DÉLKA VYKRESLENÉ KŘIVKY PŘI DODRŽENÍ POLOMĚRŮ OHÝBÁNÍ.

POŽADAVKY NA HOTOVÝ VÝROBEK DLE ČSN EN 15050+A1

GEOMETRICKÉ VLASTNOSTI
- VÝROBNÍ TOLERANCE, TABULKA 1 – POVOLENÉ ODCHYLKY (DOPLŇUJE POŽADAVKY Z EN 13369):

POPIS	TOLERANČNÍ TŘÍDA 1
SVISLÉ ZKOSENÍ	±0,015 h
VODOROVNÉ ZKOSENÍ	±0,02 b NEBO ±0,02 a (KTERÉ SE TÝKÁ)
SVISLOST	±0,015 h
BOČNÉ ODCHYLKA	±L/500
VZEPĚTÍ NEBO PRŮHYB	±50 % Z DEKLAROVANÉ HODNOTY NEBO L/800 (VĚTŠÍ HODNOTA)

VLASTNOSTI POVRCHU
- CHARAKTERISTIKA POVRCHU DLE ČSN EN 13369, KAP. 4.3.2 A PŘÍLOHA J.4
- MEZNÍ ODCHYLKY JSOU UVEDENÉ V ČSN EN 15050+A1 KAP. 4.3.2
> PROHLUBNĚ HLUBŠÍ NEŽ 8 mm (5 mm PRO VNĚJŠÍ POVRCHY) SE MAJÍ ZAPLNIT VHODNOU MALTOU, JEJÍŽ PEVNOST NENÍ MENŠÍ NEŽ PEVNOST BETONU PREFABRIKOVANÉHO PRVKU.
> PŘÍTOMNOST PROHLUBNÍ HLUBŠÍCH NEŽ 15 mm JE VŠAK ZNÁMKOU NEDOSTATEČNÉHO ZHUTNĚNÍ BETONU. V TOMTO PŘÍPADĚ, A POKUD OBJEDNATEL DOVOLÍ, SE SMÍ OPRAVA PROVÉST POUZE PO TECHNICKÉM ZHODNOCENÍ PROBLÉMU A JEHO ZÁVAŽNOSTI.

SO 801
DSP+PDPS

SOUŘADNICOVÝ SYSTÉM:	S-JTSK		
VÝŠKOVÝ SYSTÉM:	BpV		
KRESLIL:	MILOŠ BEDNÁŘ, DIS.		MDS PROJEKT
ZPRACOVAL:	MILOŠ BEDNÁŘ, DIS.		FÖRSTEROVA Č.P. 175, 566 01 VYSOKÉ MÝTO
TECHNICKÁ KONTROLA:	ING. JAN BURSA		EMAIL.: MDS@MDSPROJEKT.CZ
ZODPOVĚDNÝ PROJEKTANT:	ING. JAN BURSA		
HLAVNÍ PROJEKTANT:	MILOŠ BEDNÁŘ, DIS.		
KRAJ: KRÁLOVÉHRADECKÝ	OKRES: RYCHNOV NAD KNĚŽNOU	OBEC: TÝNIŠTĚ n.O. – ALBRECHTICE n.O.	STUPEŇ: DSP+PDPS
INVESTOR: KRÁLOVÉHRADECKÝ KRAJ, PIVOVARSKÉ NÁMĚSTÍ 1245, 500 03 HRADEC KRÁLOVÉ			ZAK.ČÍSLO: 1437-22-3
AKCE: II/305 Týniště nad Orlicí – Albrechtice nad Orlicí			ARCHIVNÍ ČÍSLO: 1437
			DATUM: 02/2022
			FORMÁT: 8A4
OBJEKT: D.6.1. SO 801-VEGETAČNÍ ÚPRAVY			MĚŘÍTKO: 1:50, 10
OBSAH: SCHODIŠTĚ A CHODNÍK K LIMNIGRAFICKÉ STANICI			ČÍSLO SOUPRAVY: / ČÍSLO PŘÍLOHY: D.6.1.3